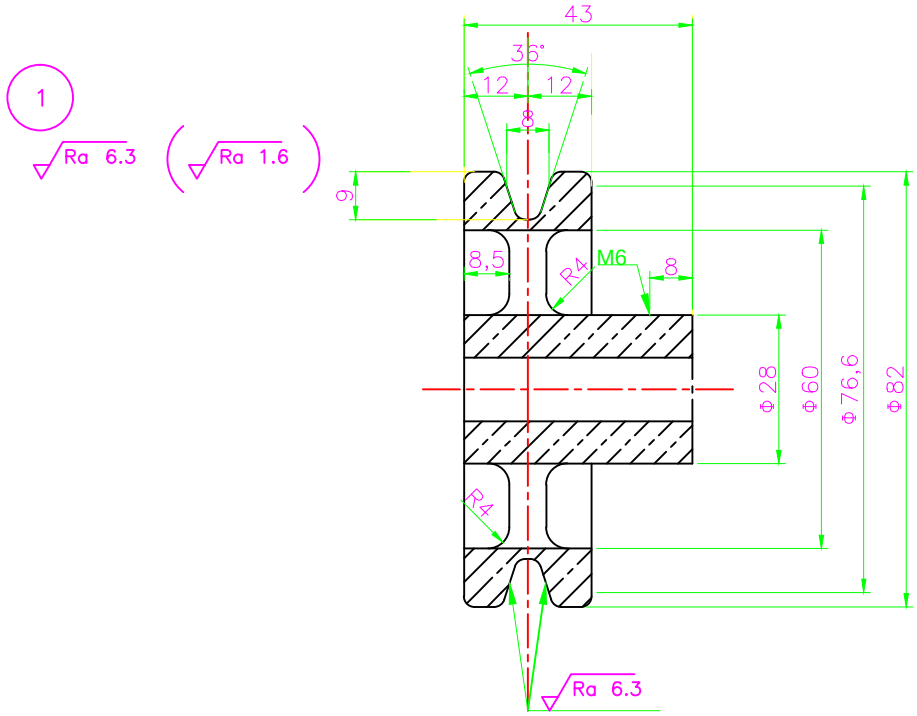

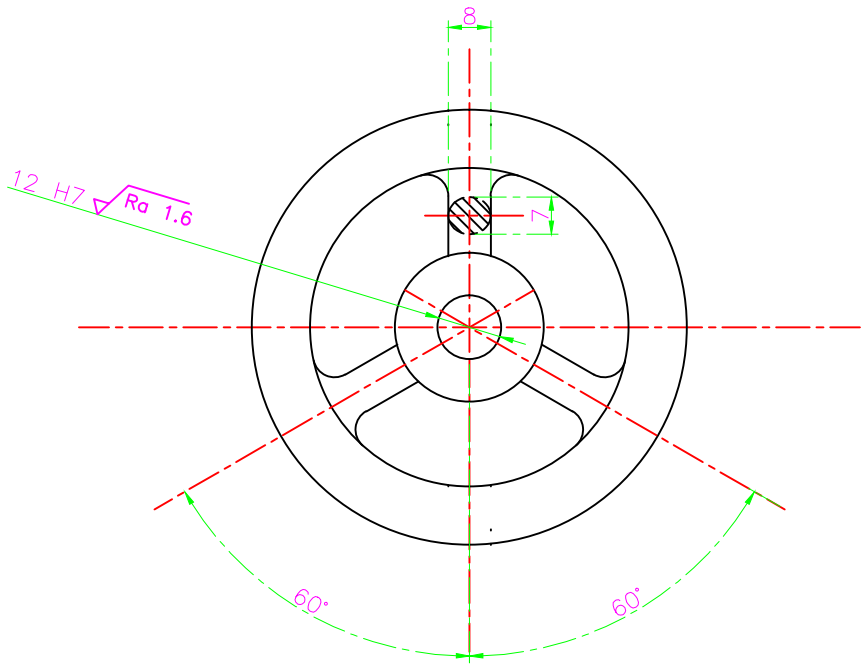

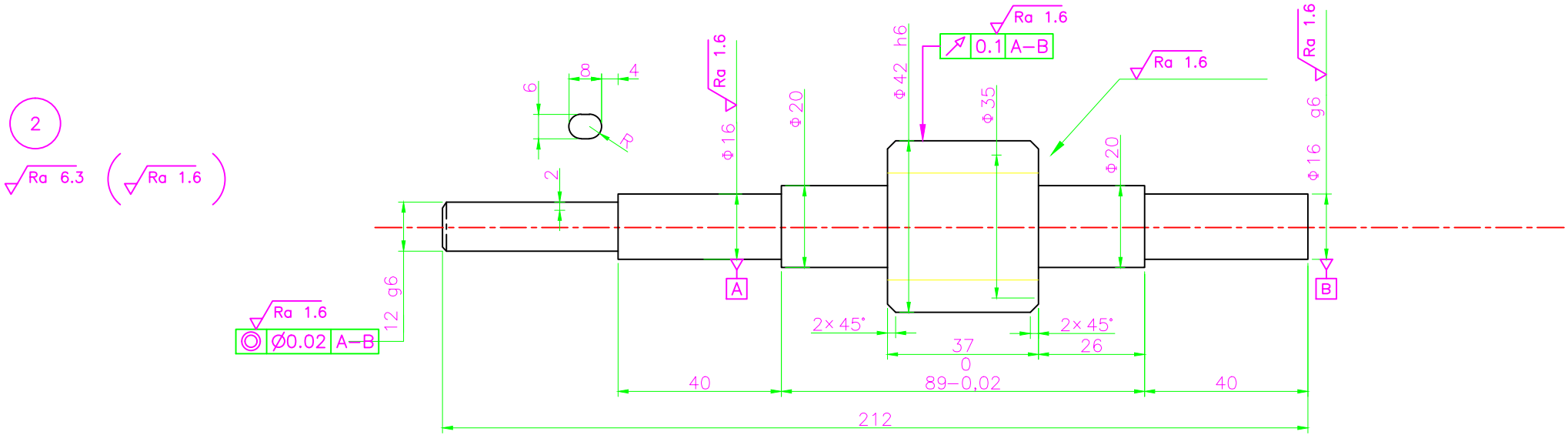

受験番号		氏名	生田美佳	出図確認		使用ソフト	