1

Ra 6.3 (Ra 1.6)

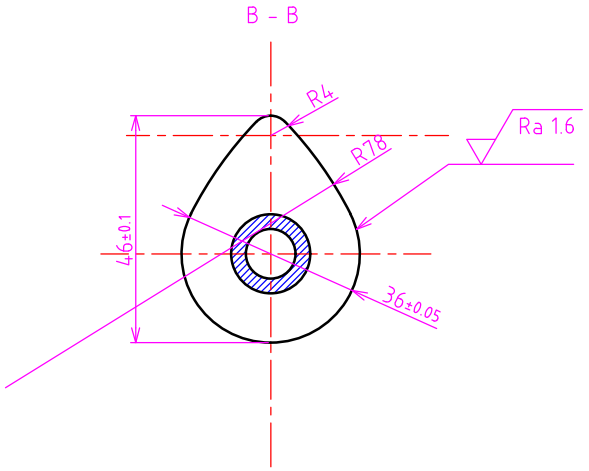

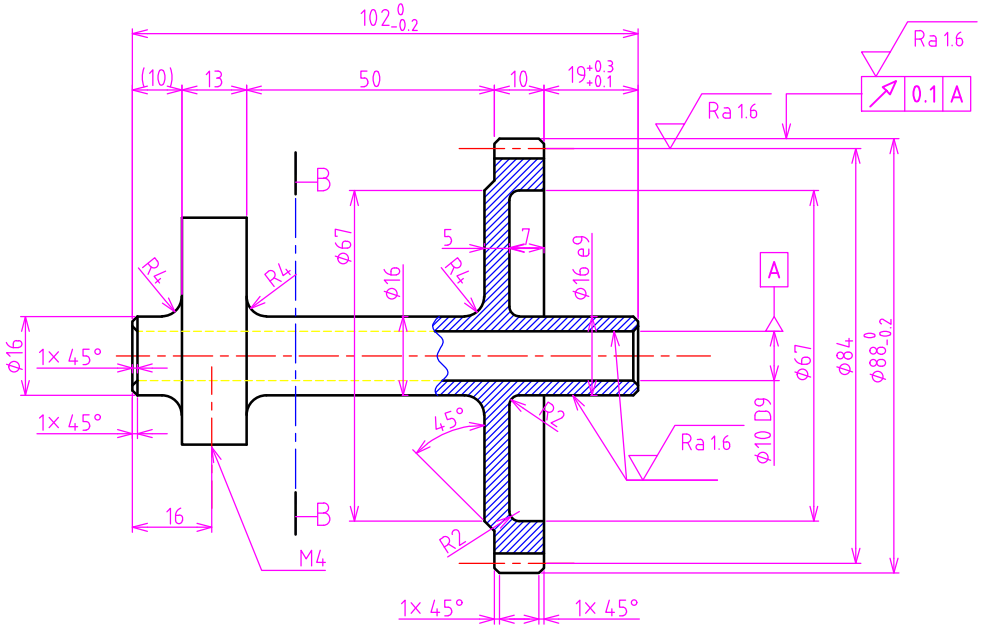

2
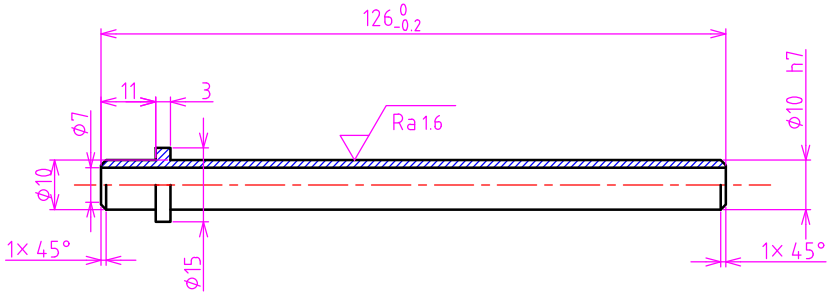
Ra 6.3 (Ra 1.6)